Wer unbefugt diese Zeichnung
vervielfältigt , verwertet oder an
andere mitteilt ist
schadensersatzpflichtig und wird
gemäss folgender
Gesetzesbestimmungen bestraft :
Urhebergesetz v. 19.06.1901-22.5.1900
§§ 1 Ziffer 3 , 36-40. Gesetz
gegen unlauteren Wettbewerb v.
7.6.1909 §§17,18,19

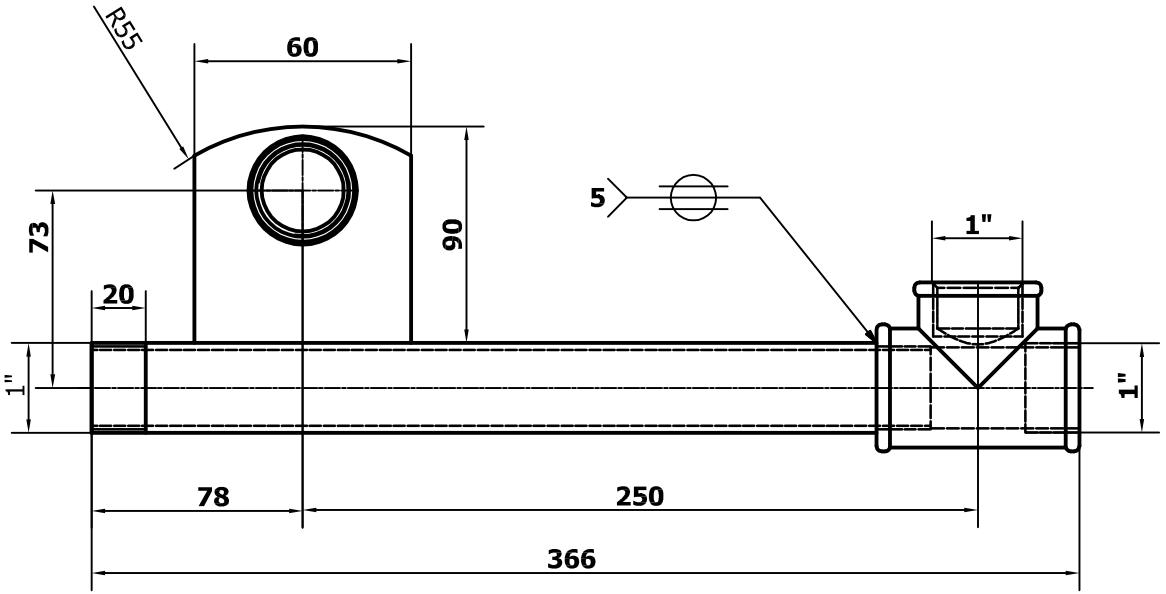

A - A

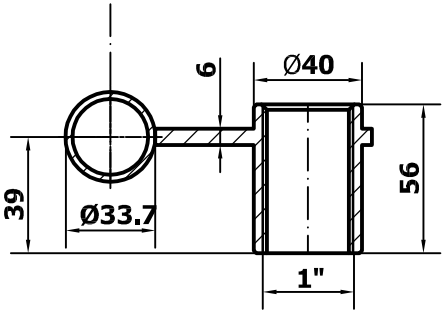

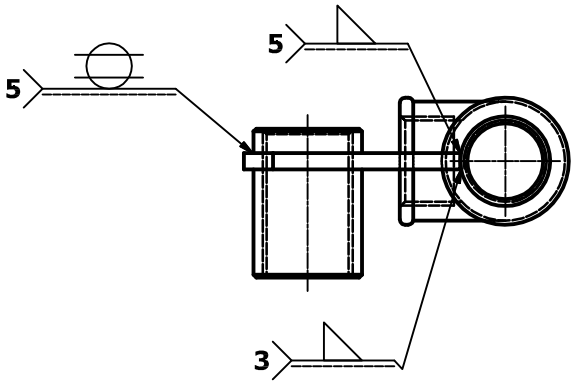

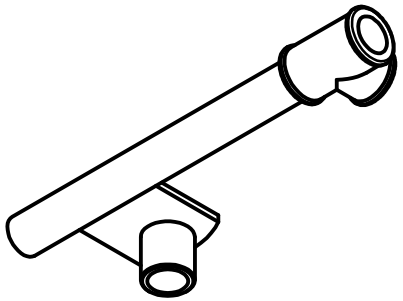

Druckdichtigkeitspruefung PN 8
Pulverbeschichtet gelb RAL 1003

Allgemeintoleranzen nach DIN 2768-1m						Maßstab	Gewicht 1,380 kg
				Datum	Name		
			Bearb.	10.03.10	Bindas	Rohranschluss-Einheit 1" x 1" RAE Modell 250 lg	
			Gepr.				
			Norm				
			Intermarkt Ennepetal			143 25 25 3	Blatt 1
Zust.	Änderung	Datum	Name				